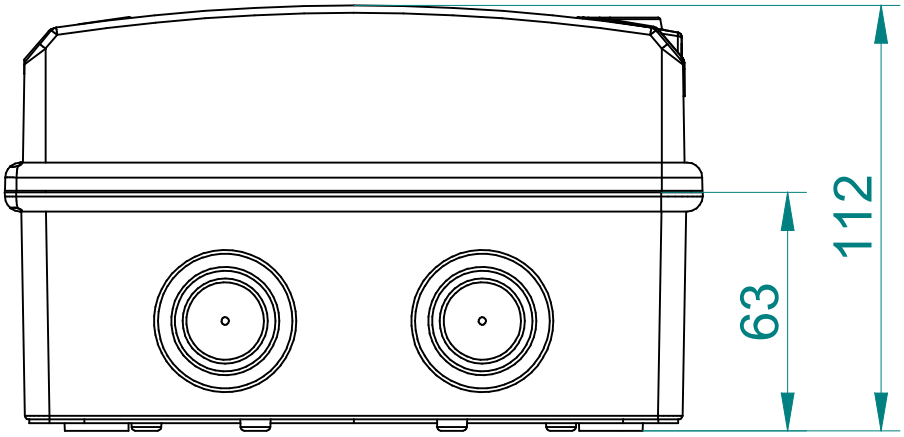
112
63

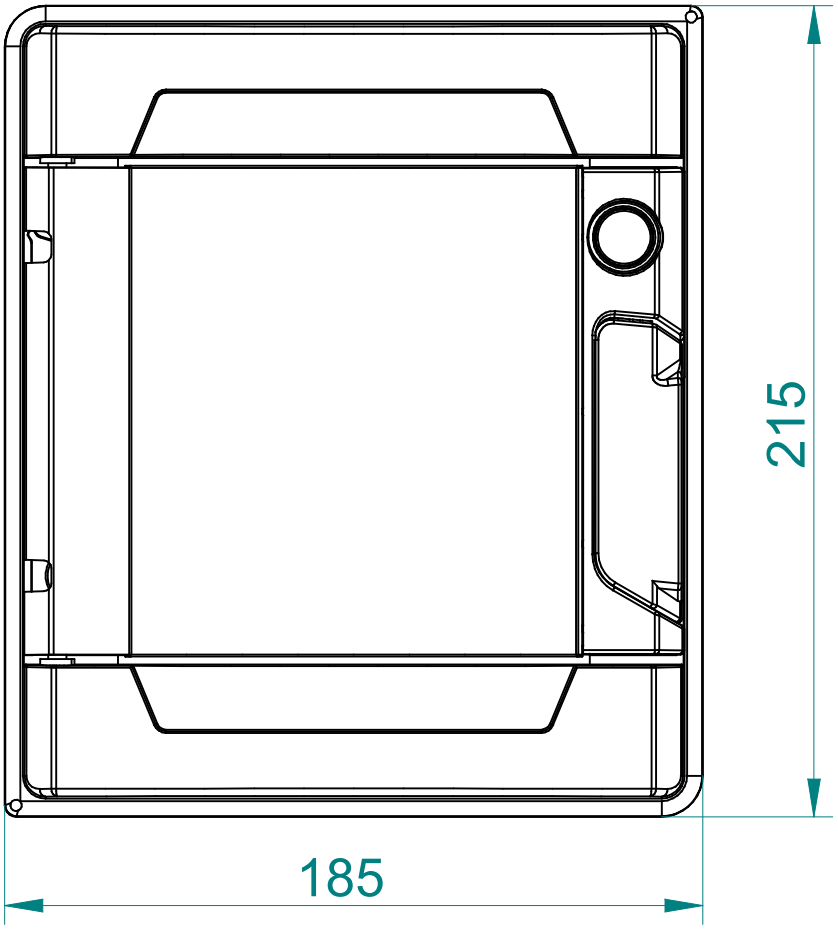
215
185